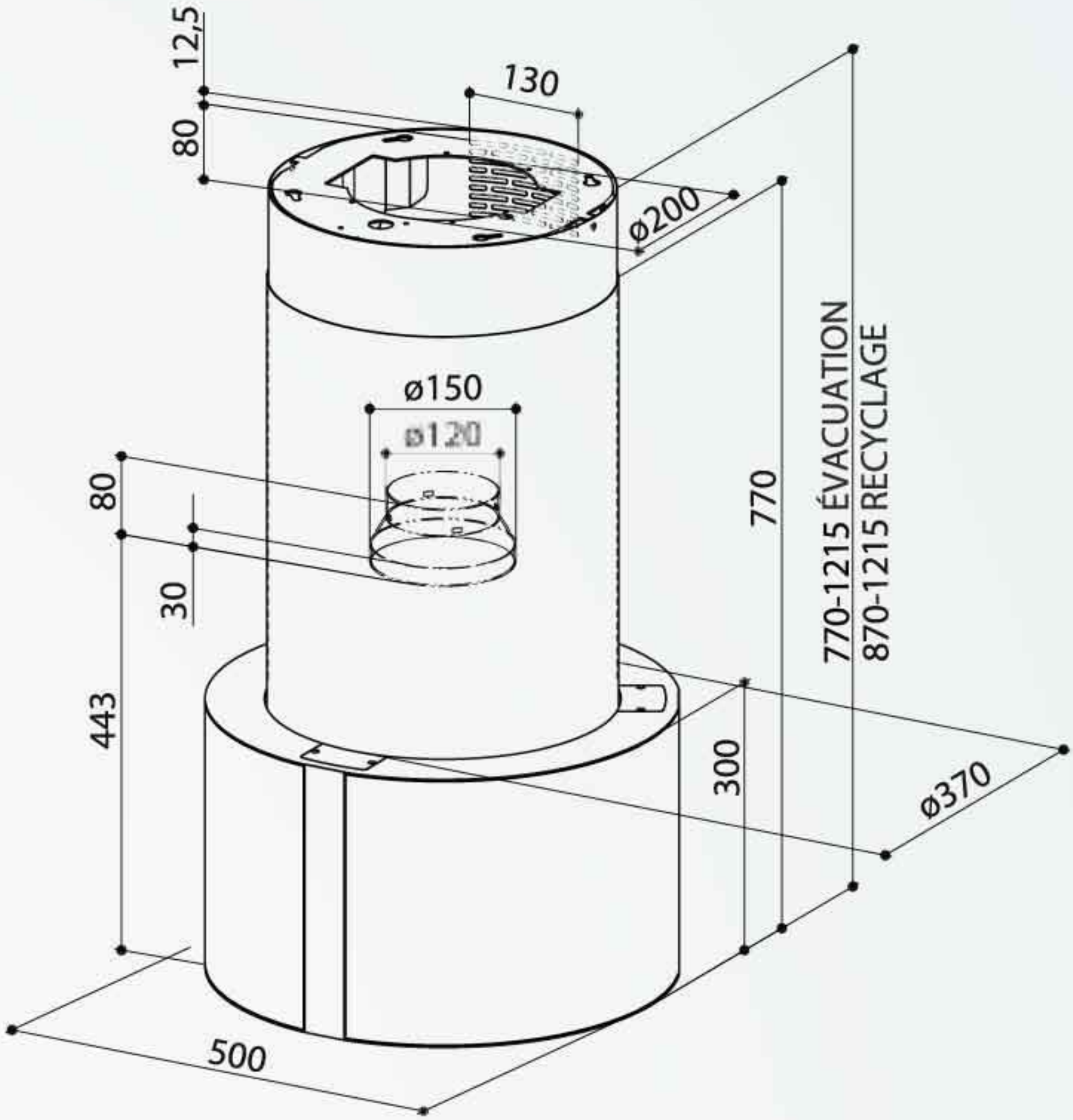

SATURN

FRANKE France S.A.S
Tous droits réservés