F-LIGHT Ilot partie motorisée Inox | 110.0389.316

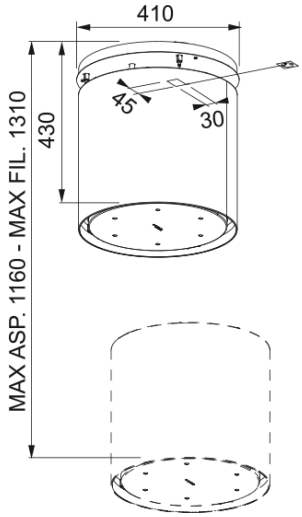

<p>Le design de la hotte îlot F-Light est entièrement composé d'un corps en acier inoxydable équipé d'une aspiration périphérique.

Données

Information produit	
Catégorie	Suspendue
Finition	Inox
Dimensions	
Largeur en mm	380.0
Diamètre de sortie	150
Spécifications énergétiques	
Prise	Sans prise
Consommation énergétique/an	49.9
Classe énergétique fluodynam	A
Classe énergétique éclairage	A
Classe énergét filtre graisse	C
Puissance moteur	220-240V 50-60Hz
Groupe moteur	SP A+
Nombre de moteur	1
Installation	
Type d'installation	Ilot
Spécifications produit	
Sensor qualité de l'air	Non
Efficacité filtration graisse	A
Description du produit	
Marque	ROBLIN
Gamme	F-Light
Caractéristiques produit	
Nombre de lampes	4
Type d'éclairage	Led S1001 4000K
Télécommande	Oui
Ètanche	Non

Type de commande	Boutons poussoir
Nombre de vitesses	Voir fiche produit
Nombre de vitesses	3+i
Fonction 24h	Timer
Arrêt temporisé	Oui
Démarrage automatique	Non
WI-FI	Non
Typologie de filtre	Cassette
Type de filtre	Aluminium
Filtre à charbon	Oui

Performances

Vitesse	1	2	3	BOOST
Débit d'aspiration (m3h)	260.0	400.0	560.0	670.0
Pression maximum	450.0	510.0	550.0	580.0
Tension	150.0	200.0	240.0	250.0
Niveau sonore (db)	50.0	58.0	64.0	69.0
Débit m3/h (vitesse intens.)	520.0			
Débit m3/h (vitesse max.)	450.0			
Débit m3/h (vitesse min.)	230.0			
Niveau sonore (vitesse intens)	68.0			
Niveau sonore (vitesse max.)	65.0			
Niveau sonore (vitesse mini)	49.0			