ZELIE 900 Plan Verre Noir | 110.0271.737



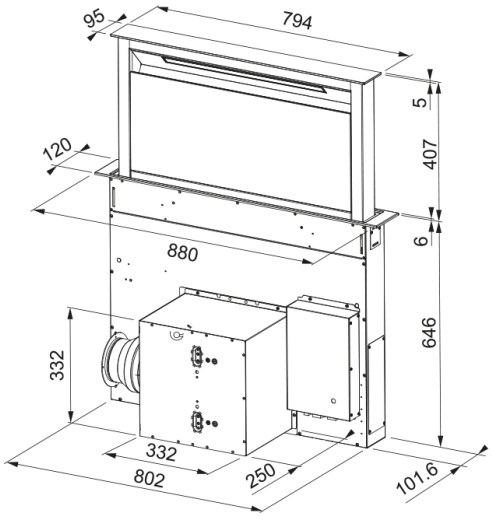

Cette hotte moderne et discrète saura parfaitement s'associée à votre table de cuisson.

Information produit	
Catégorie	Tables aspirantes
Finition	Noir / verre
Dimensions	
Largeur en mm	900.0
Diamètre de sortie	150
Spécifications énergétiques	
Prise	EU
Consommation énergétique/an	56.9
Classe d'eff. fluidodynamique	A
Classe énergétique éclairage	A
Classe énergét filtre graisse	D
Puissance moteur	220-240V 60Hz
Groupe moteur	SP A+
Nombre de moteur	1
Installation	
Type d'installation	Plan de travail
Spécifications produit	
Sensor qualité de l'air	Non
Classe énergétique	A
Clapet anti-retour	Non
Sortie arrière	Non
Lamp Type	Barre LED
UI Type	Touches sensitives
Zero goutte	Non
Description du produit	
Marque	ROBLIN
Famille de produit	Aucun

Gamme	Zélie
Blower tech.name	D39
Caractéristiques produit	
Nombre de lampes	1
Type de lumière	Barre Led Velo 4000K
Télécommande	Non
Ètanche	Non
Type de commande	Commande sensitive
Nombre de vitesses	Voir fiche produit
Nombre de vitesses	4+i
Fonction 24h	Non
Arrêt temporisé	Oui 30'
Démarrage automatique	Non
WI-FI	Non
Typologie de filtre	Cassette
Type de filtre	Aluminium
Filtre à charbon	Non

Performances

Vitesse	1	2	3	4	Boost
Debit d'aspiration m3/h	200.0	280.0	350.0	440.0	720.0
Pression maximum (Pa)	100.0	390.0	490.0	550.0	560.0
Puissance moteur (Watts)	45.0	100.0	135.0	170.0	250.0
Niveau sonore (dB)	43.0	49.0	53.0	57.0	68.0
Débit m3/h (vitesse intens.)	725.0				
Débit m3/h (vitesse max.)	565.0				
Débit m3/h (vitesse min.)	265.0				
Niveau sonore (vitesse intens)	71.0				
Niveau sonore (vitesse max.)	66.0				
Niveau sonore (vitesse mini)	49.0				