Pièce de dérivation 150 90° | 112.0711.855

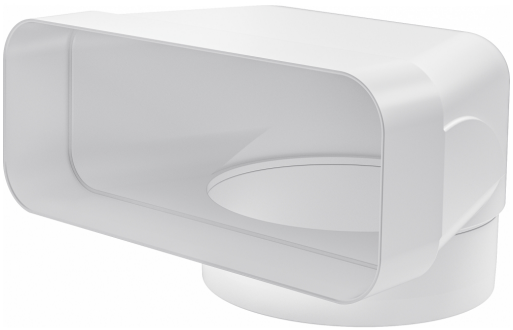

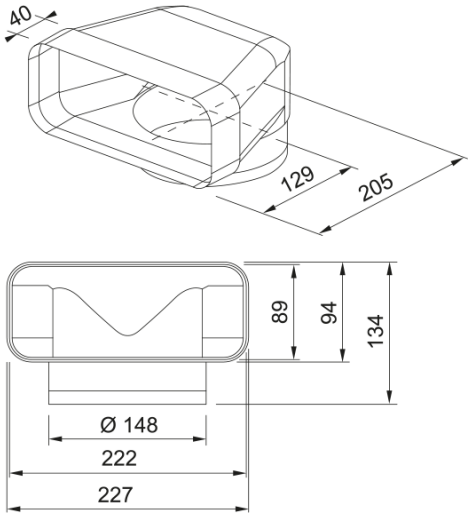

Pièce de dérivation F-UR 150 90°

Information produit	
Matériau	Plastique
Sous-catégorie	Autres accessoires pour hotte
Description du produit	
Famille de produit	Aucun