Connecteur de tuyau F-RVB 150 | 112.0711.903

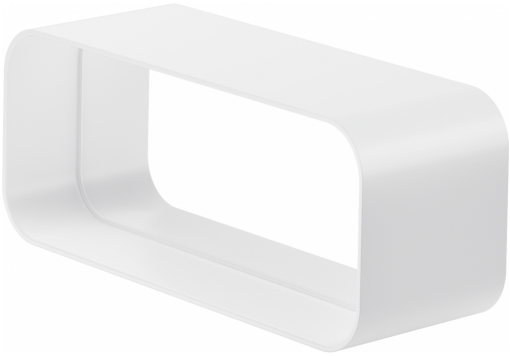

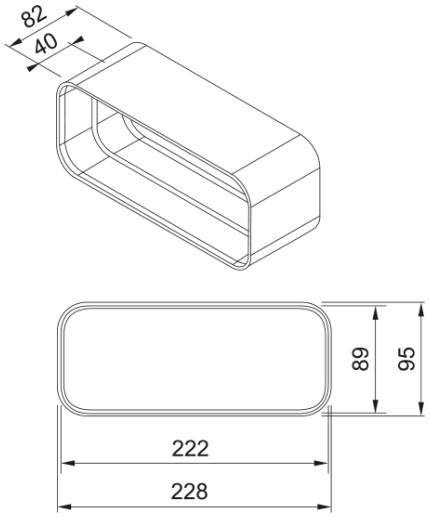

Connecteur de tuyau F-RVB 150 Forme angulaire

Information produit	
Matériau	Plastique
Sous-catégorie	Autres accessoires pour hotte
Description du produit	
Famille de produit	Aucun