Kit rectang. Ext E-JAL 150 | 112.0711.906



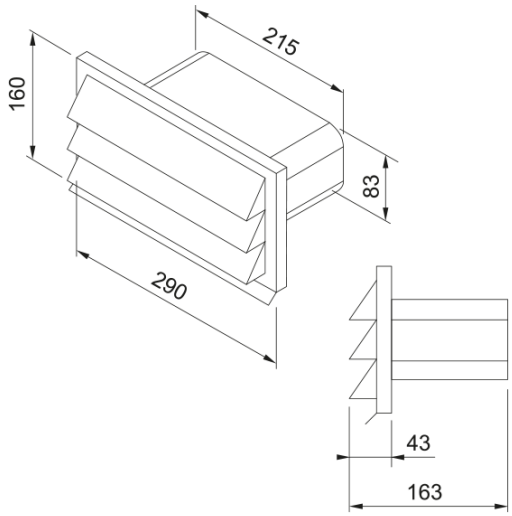

Kit rectangulaire extérieur E-JAL 150 en acier inoxydable avec clapet anti-retour

---

Information produit	
Matériau	Inox
Sous-catégorie	Autres accessoires pour hotte
Description du produit	
Famille de produit	Aucun

FABER
FRANKE'S AIR EXPERT