IRIS 900 Box Inox | 335.0487.988



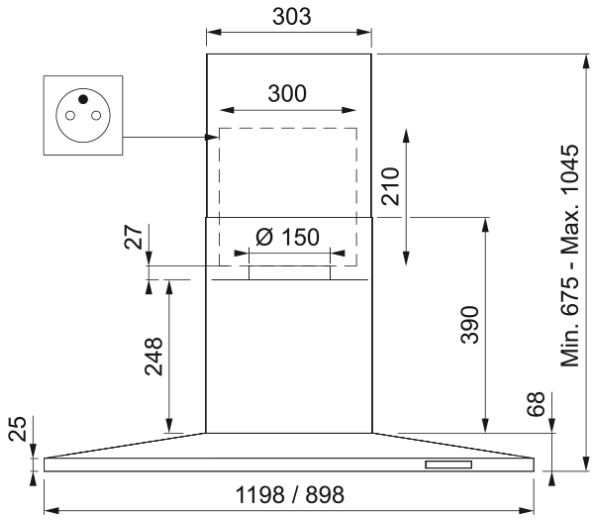

Hotte murale box IRIS 900 mm inox - IRIS 900 INOX - fabrication française - classe énergétique A - débit int 718m3/h / max 523m3/h - niveau sonore mini 49dB(A)/maxi 65dB(A)/int 70dB(A) - commande électronique - arrêt temporisé - moteur 270W EVO - aspiration périphérique - 2 filtres à graisse en inox - témoin de saturation des filtres - éclairage LED 2x2W - ROBLIN

Information produit	
Catégorie	Design
Finition	Inox
Dimensions	
Largeur en mm	900.0
Diamètre de sortie	150
Spécifications énergétiques	
Prise	EU
Classe d'eff. fluidodynamique	A
Classe énergétique éclairage	A
Classe énergét filtre graisse	D
Puissance moteur	220-240V 60Hz
Groupe moteur	SP A+
Nombre de moteur	1
Installation	
Type d'installation	Murale
Spécifications produit	
Sensor qualité de l'air	Non
Classe énergétique	A
Clapet anti-retour	Non
Sortie arrière	Non
Zero goutte	Non
Lamp Type	Spot LED carré
Description du produit	
Marque	ROBLIN
Famille de produit	Aucun
Gamme	Iris

Blower tech.name	D39
Caractéristiques produit	
Nombre de lampes	2
Type de lumière	LED 2 x 1 W 4000 K
Télécommande	Non
Ètanche	Non
Type de commande	Aucun
Nombre de vitesses	Aucun
Nombre de vitesses	Non
Fonction 24h	Non
Arrêt temporisé	Non
Démarrage automatique	Non
WI-FI	Non
Typologie de filtre	Aucun
Type de filtre	Aucun
Filtre à charbon	Non

Performances

Débit m3/h (vitesse intens.)	710.0
Débit m3/h (vitesse max.)	490.0
Débit m3/h (vitesse min.)	130.0
Niveau sonore (vitesse intens)	69.0
Niveau sonore (vitesse max.)	63.0
Niveau sonore (vitesse mini)	45.0