# VENTI 83 RECYCLAGE | 340.0744.107

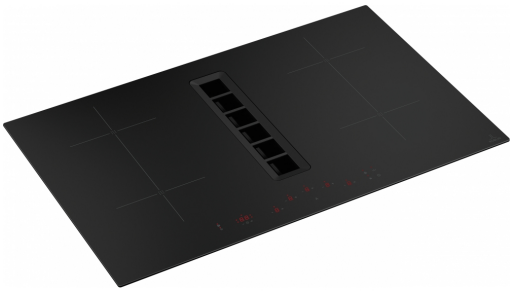

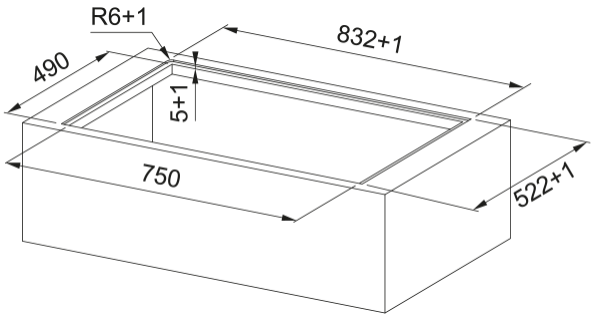


Une table aspirante simple mais efficace, ses deux zones bridges vous permettent de cuisiner avec de grandes casseroles. Elle est livrée avec kit arrière pour installation dans le vide sanitaire et des filtres charbon.

---

| | |
|---|---|
| **Information produit** | |
| Couleur | Noir |
| Finition | Verre |
| Limitation de puissance | Oui |
| **Dimensions** | |
| Dimensions hotte de plaque | 83X52 |
| **Spécifications énergétiques** | |
| Puissance totale | 7.2 |
| Tension et fréquence | 220-240V 60Hz |
| **Installation** | |
| Typologie de filtre | Tables aspirantes |
| **Spécifications produit** | |
| Bridge | Oui |
| Sécurité enfant | Oui |
| Classe énergétique | A+ |
| Maintien au chaud | Non |
| Décongélation | Oui |
| Grill | Non |
| Blower tech.name | D48 |
| Cordon d’alimentation | Oui |
| Plug hob | No plug |
| Dimension bobine pos1 (cm) | Ø 18 |
| Dimension bobine position2(cm) | Ø 18 |
| Dimension bobine position3(cm) | Ø 18 |
| Dimension bobine position3(cm) | Ø 18 |
| Sécurité enfants | Oui |
| Sécurité | Non |
| Montée en température | Oui |

| | |
|---|---|
| Fonction séchage | Non |
| Fonction automatique | Oui |
| Auto Flap | Non |
| Flexi | Non |
| Nbre zone Bridge | 2 |
| Nbre zone flexi | 0 |
| Voyant saturation filt.graisse | Oui |
| Niveau de puissance induction | 9+ Boost |
| Bandeau de commande | Commande sensitives indiv. |

**Description du produit**

| | |
|---|---|
| Marque | ROBLIN |
| Famille de produit | Aucun |
| Gamme | PIANO |

**Caractéristiques produit**

| | |
|---|---|
| Bandeau de commande | Penta indiv +/- |
| Couleur affichage | Rouge |
| Nombre de zones de cuisson | 4 |
| Ètanche | Oui |
| Minuterie | Oui |
| Booster | 4 |
| Stop&Go | Oui |
| Rétroéclairage | Aucun |
| Classe énergét filtre graisse | C |
| Type de filtre | Aluminium |
| Filtre à charbon | Oui |

**Performances**

| Vitesse | 1 | 2 | 3 | Boost 1 | Boost |
|---|---|---|---|---|---|
| Debit d'aspiration m3/h | 200.0 | 290.0 | 390.0 | 550.0 | 680.0 |
| Pression maximum (Pa) | 45.0 | 90.0 | 170.0 | 350.0 | 500.0 |
| Puissance moteur (Watts) | 20.0 | 30.0 | 60.0 | 130.0 | 240.0 |
| Niveau sonore (dB) | 43.0 | 52.0 | 59.0 | 67.0 | 72.0 |