ALTO 70 RECYCLAGE | 340.0744.110



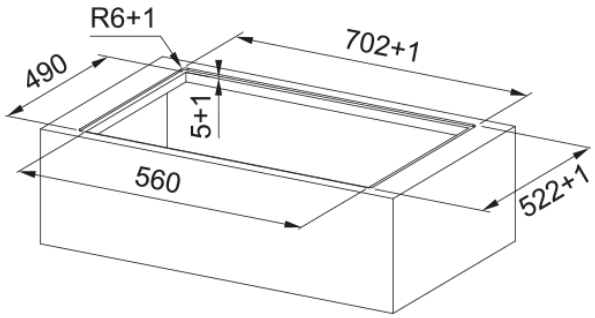

Une table aspirante de 70 cm qui a tout d'une grande, ses deux zones bridges vous permettent de cuisiner avec de grandes casseroles. Elle est livrée avec kit arrière pour installation dans le vide sanitaire et des filtres charbon.

Information produit	
Couleur	Noir
Finition	Verre
Limitation de puissance	Oui
Dimensions	
Dimensions hotte de plaque	70X50
Spécifications énergétiques	
Puissance totale	7.2
Tension et fréquence	220-240V 60Hz
Installation	
Typologie de filtre	Tables aspirantes
Spécifications produit	
Bridge	Oui
Sécurité enfant	Oui
Classe énergétique	A+
Maintien au chaud	Non
Décongélation	Oui
Grill	Non
Blower tech.name	D48
Cordon d’alimentation	Oui
Plug hob	No plug
Dimension bobine pos1 (cm)	Ø 18
Dimension bobine position2(cm)	Ø 18
Dimension bobine position3(cm)	Ø 18
Dimension bobine position3(cm)	Ø 18
Sécurité enfants	Oui
Sécurité	Non
Montée en température	Oui

Fonction séchage	Non
Fonction automatique	Oui
Auto Flap	Non
Flexi	Non
Nbre zone Bridge	2
Nbre zone flexi	0
Voyant saturation filt.graisse	Oui
Niveau de puissance induction	9+ Boost
Bandeau de commande	Commande sensitives indiv.

Description du produit

Marque	ROBLIN
Famille de produit	Aucun
Gamme	DUO

Caractéristiques produit

Bandeau de commande	Penta indiv +/-
Couleur affichage	Rouge
Nombre de zones de cuisson	4
Ètanche	Oui
Minuterie	Oui
Booster	4
Stop&Go	Oui
Rétroéclairage	Aucun
Classe énergét filtre graisse	C
Type de filtre	Aluminium
Filtre à charbon	Oui

Performances

Vitesse	1	2	3	Boost 1	Boost
Debit d'aspiration m3/h	200.0	290.0	390.0	550.0	680.0
Pression maximum (Pa)	45.0	90.0	170.0	350.0	500.0
Puissance moteur (Watts)	20.0	30.0	60.0	130.0	240.0
Niveau sonore (dB)	43.0	52.0	59.0	67.0	72.0