# ONYX CUIVRE | 340.0744.720



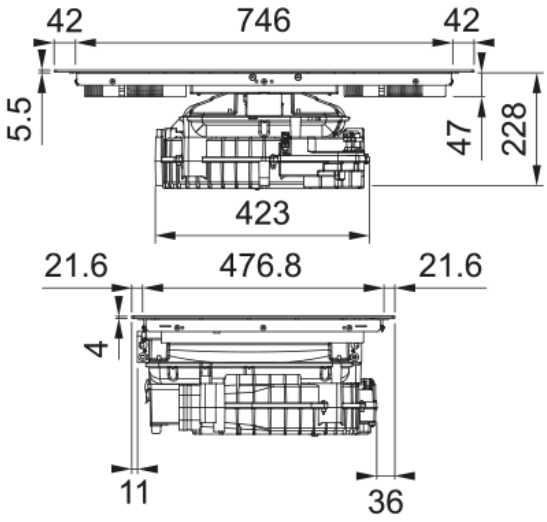


Une table aspirante qui renouvelle le genre grâce à son ouverture automatique renfermant un filtre graisse cuivré. Son nouveau coloris noir mat garantit un nettoyage facile et est résistant aux rayures. ONYX est de plus performante et dotée de 2 zones flex.

---

| | |
|---|---|
| **Information produit** | |
| Couleur | Noir mat |
| Finition | Verre |
| Limitation de puissance | Oui |
| **Dimensions** | |
| Dimensions hotte de plaque | 83X52 |
| **Spécifications énergétiques** | |
| Puissance totale | 7.4 |
| Tension et fréquence | 220-240V 60Hz |
| **Installation** | |
| Typologie de filtre | Tables aspirantes |
| **Spécifications produit** | |
| Bridge | Non |
| Sécurité enfant | Oui |
| Classe énergétique | A+ |
| Maintien au chaud | Non |
| Décongélation | Oui |
| Grill | Non |
| Blower tech.name | D48 |
| Cordon d’alimentation | Oui |
| Plug hob | No plug |
| Dimension bobine pos1 (cm) | 19X21 |
| Dimension bobine position2(cm) | 19X21 |
| Dimension bobine position3(cm) | 19X21 |
| Dimension bobine position3(cm) | 19X21 |
| Sécurité enfants | Oui |
| Sécurité | Non |
| Montée en température | Oui |

| | |
|---|---|
| Fonction séchage | Oui |
| Fonction automatique | Oui |
| Auto Flap | Oui |
| Flexi | Oui |
| Nbre zone Bridge | 0 |
| Nbre zone flexi | 2 |
| Voyant saturation filt.graisse | Oui |
| Niveau de puissance induction | 9+ Boost |
| Bandeau de commande | Commandes tactles invisibles |
| **Description du produit** | |
| Marque | ROBLIN |
| Famille de produit | Aucun |
| Gamme | ONYX CUIVRE |
| **Caractéristiques produit** | |
| Bandeau de commande | N'Sense double |
| Couleur affichage | Blanc |
| Nombre de zones de cuisson | 4 |
| Ètanche | Oui |
| Minuterie | Oui |
| Booster | 4 |
| Stop&Go | Oui |
| Rétroéclairage | Aucun |
| Classe énergét filtre graisse | B |
| Type de filtre | Aluminium |
| Filtre à charbon | Non |

**Performances**

| Vitesse | 1 | 2 | 3 | Boost 1 | Boost |
|---|---|---|---|---|---|
| Debit d'aspiration m3/h | 205.0 | 305.0 | 415.0 | 590.0 | 725.0 |
| Pression maximum (Pa) | 40.0 | 90.0 | 175.0 | 350.0 | 520.0 |
| Puissance moteur (Watts) | 30.0 | 40.0 | 80.0 | 160.0 | 270.0 |
| Niveau sonore (dB) | 42.0 | 51.0 | 59.0 | 67.0 | 71.0 |