ONYX CUIVRE REC | 340.0744.731



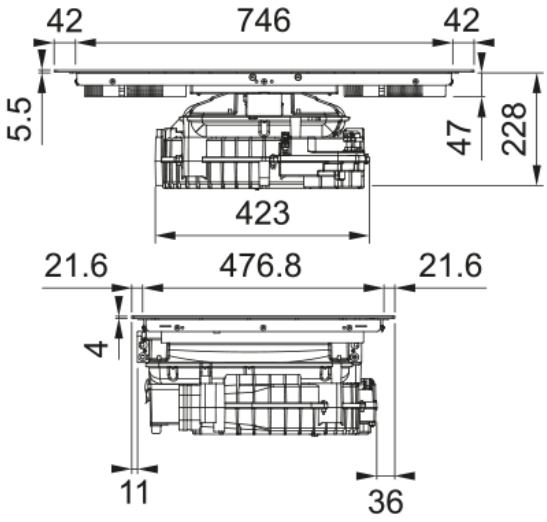

Une table aspirante qui renouvelle le genre grâce à son ouverture automatique renfermant un filtre graisse cuivré. Son nouveau coloris noir mat garantit un nettoyage facile et est résistant aux rayures. ONYX est de plus performante et dotée de 2 zones flex.

Information produit	
Couleur	Noir mat
Finition	Verre
Limitation de puissance	Oui
Dimensions	
Dimensions hotte de plaque	83X52
Spécifications énergétiques	
Puissance totale	7.4
Tension et fréquence	220-240V 60Hz
Installation	
Typologie de filtre	Tables aspirantes
Spécifications produit	
Bridge	Non
Sécurité enfant	Oui
Classe énergétique	A+
Maintien au chaud	Non
Décongélation	Oui
Grill	Non
Blower tech.name	D48
Cordon d’alimentation	Oui
Plug hob	No plug
Dimension bobine pos1 (cm)	19X21
Dimension bobine position2(cm)	19X21
Dimension bobine position3(cm)	19X21
Dimension bobine position3(cm)	19X21
Sécurité enfants	Oui
Sécurité	Non
Montée en température	Oui

Fonction séchage	Oui
Fonction automatique	Oui
Auto Flap	Oui
Flexi	Oui
Nbre zone Bridge	0
Nbre zone flexi	2
Voyant saturation filt.graisse	Oui
Niveau de puissance induction	9+ Boost
Bandeau de commande	Commandes tactles invisibles
Description du produit	
Marque	ROBLIN
Famille de produit	Aucun
Gamme	ONYX CUIVRE
Caractéristiques produit	
Bandeau de commande	N'Sense double
Couleur affichage	Blanc
Nombre de zones de cuisson	4
Ètanche	Oui
Minuterie	Oui
Booster	4
Stop&Go	Oui
Rétroéclairage	Aucun
Classe énergét filtre graisse	B
Type de filtre	Aluminium
Filtre à charbon	Oui

Performances

Vitesse	1	2	3	Boost 1	Boost
Debit d'aspiration m3/h	205.0	305.0	415.0	590.0	725.0
Pression maximum (Pa)	40.0	90.0	175.0	350.0	520.0
Puissance moteur (Watts)	30.0	40.0	80.0	160.0	270.0
Niveau sonore (dB)	42.0	51.0	59.0	67.0	71.0