CELESTE 800 NOIR CUIVRE | 345.0736.531

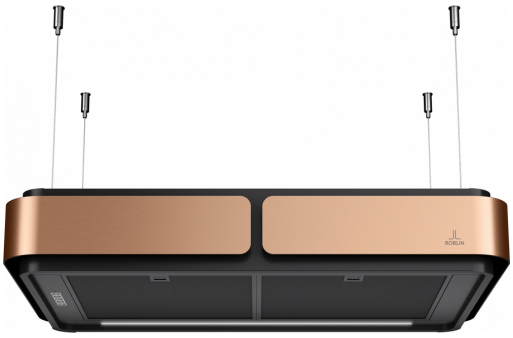

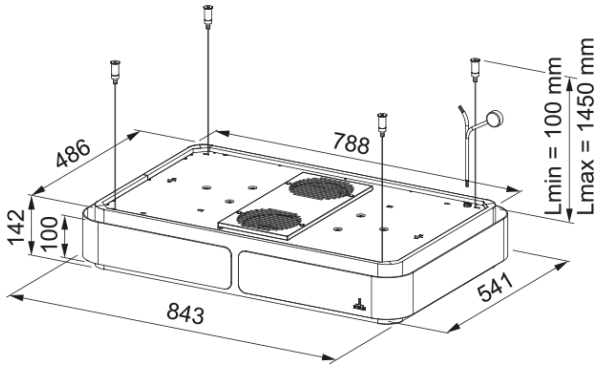

Roblin joue sur les matériaux qui ont fait sa renommée et sublime votre espace de travail. Céleste apporte une touche de d'élégance avec le mariage cuivre et noir mat. Son éclairage avec variateur et le réglage de l'intensité chaud/froid donnera un éclairage d'ambiance sans équivalent.

Information produit	
Catégorie	Suspendue
Finition	Noir mat / Anneau cuivre
Dimensions	
Largeur en mm	800.0
Diamètre de sortie	Aucun
Spécifications énergétiques	
Prise	Aucun
Puissance moteur	Aucun
Groupe moteur	Aucun
Nombre de moteur	0
Installation	
Type d'installation	Ilot
Spécifications produit	
Sensor qualité de l'air	Non
Classe énergétique	Aucun
Clapet anti-retour	Non
Sortie arrière	Non
Zero goutte	Non
Lamp Type	Barre LED réglable
Description du produit	
Marque	ROBLIN
Famille de produit	Aucun
Gamme	CELESTE
Blower tech.name	N/A
Caractéristiques produit	
Nombre de lampes	2
Type de lumière	Barre LED encastrée TW3 L600

Télécommande	Oui
Ètanche	Non
Type de commande	Aucun
Nombre de vitesses	Voir fiche produit
Nombre de vitesses	3+i
Fonction 24h	Timer
Arrêt temporisé	Oui 30'
Démarrage automatique	Non
WI-FI	Non
Typologie de filtre	Cassette
Type de filtre	Aluminium
Filtre à charbon	Oui