ZELIE 900 Plan Verre Noir | 110.0271.737

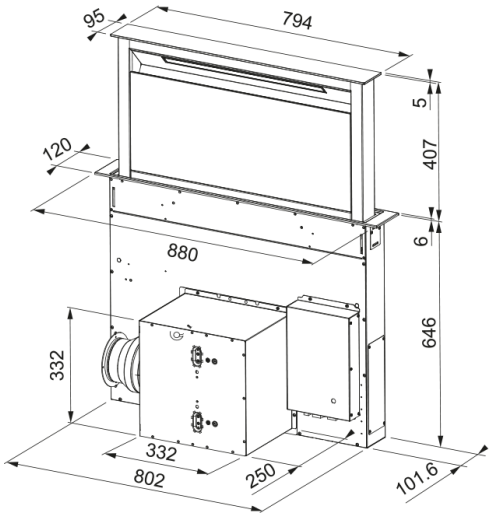

Cette hotte moderne et discrète saura parfaitement s'associée à votre table de cuisson.

Information produit	
Catégorie	Hotte de plan
Finition	BLACK GLASS
Dimensions	
Largeur en mm	900.0
Diamètre de sortie	150
Spécifications énergétiques	
Prise	EU
Consommation énergétique/an	56.9
Classe énergétique fluodynam	A
Classe énergétique éclairage	A
Classe énergét filtre graisse	D
Puissance moteur	220-240V 50-60Hz
Groupe moteur	SP A+
Nombre de moteur	1
Installation	
Type d'installation	Plan de travail
Spécifications produit	
Sensor qualité de l'air	Non
Efficacité filtration graisse	A
Description du produit	
Marque	ROBLIN
Famille de produit	Aucun
Gamme	Zélie
Caractéristiques produit	
Nombre de lampes	1
Type d'éclairage	Barre Led Velo 4000K
Télécommande	Non

Ètanche	Non
Type de commande	Commande sensitive
Nombre de vitesses	Voir fiche produit
Nombre de vitesses	4+i
Fonction 24h	Non
Arrêt temporisé	Oui 30'
Démarrage automatique	Non
WI-FI	Non
Typologie de filtre	Cassette
Type de filtre	Aluminium
Filtre à charbon	Non

Performances

Vitesse	1	2	3	4	BOOST
Debit d'aspiration (m³h)	200.0	280.0	350.0	440.0	720.0
Pression maximum (Pa)	100.0	390.0	490.0	550.0	560.0
Puissance moteur (Watts)	45.0	100.0	135.0	170.0	250.0
Niveau sonore (Db)	43.0	49.0	53.0	57.0	68.0
Débit m3/h (vitesse intens.)	725.0				
Débit m3/h (vitesse max.)	565.0				
Débit m3/h (vitesse min.)	265.0				
Niveau sonore (vitesse intens)	71.0				
Niveau sonore (vitesse max.)	66.0				
Niveau sonore (vitesse mini)	49.0				